КОНДЕНСАТООТВОДЧИК ТЕРМОСТАТИЧЕСКИЙ ТН13А

Технические характеристики

КОНДЕНСАТООТВОДЧИК ТЕРМОСТАТИЧЕСКИЙ
TH13A

ОПИСАНИЕ

TH 13A конденсатоотводчик термостатический с функцией отвода воздуха из паровых систем. Спроектирован для применения в таких системах как варочные котлы, стерилизаторы, и др. благодаря компактным габаритам в основном как воздухоотводчик из паровых систем.

ОСНОВНЫЕ СВОЙСТВА

постоянный отвод конденсата. Конденсат отводится переохлажденным, в зависимости от типа капсулы на величину от 5 °C до 30 °C.
Встроенный фильтр.

РАБОЧАЯ СРЕДА: насыщенный пар
ИСПОЛНЕНИЯ: TH13A
ТИПОРАЗМЕРЫ: $^1/_2$"
ПРИСОЕДИНЕНИЕ: внутренняя резьба ISO7/1 Rp (BS21)

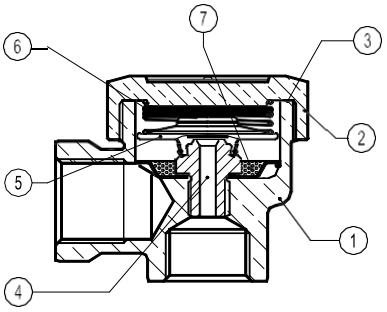

ТЕХНИЧЕСКИЕ ХАРАКТЕРИСТИКИ:

Максимально допустимое давление	16 бар
Максимально допустимая температура	260 °C
Максимальное рабочее давление	13 бар
максимальная рабочая температура	200 °C

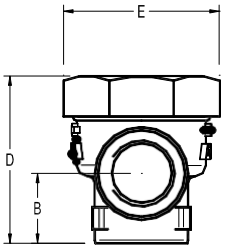

СПЕЦИФИКАЦИЯ МАТЕРИАЛОВ

№ п/п	НАИМЕНОВАНИЕ	МАТЕРИАЛ
1	корпус	латунь EN12165 / CuZn39Pb2
2	крышка	латунь EN12165 / CuZn39Pb2
3	* уплотнение	Металлизированный графит
4	* седло	AISI304 / 1.430
5	* капсула	Нерж сталь
6	* пружина	AISI302 / 1.430
7	* фильтр	AISI304 / 1.430

*Поставляемый ремнабор (под заказ)

ГАБАРИТНЫЕ РАЗМЕРЫ (мм)

DN	A	B	C	D	E	Масса, кг
$^1/_2$"	63	22,5	38	54	50	0,5

ПРОПУСКНАЯ СПОСОБНОСТЬ, кг/ч

ТИП	DN	ПЕРЕПАД ДАВЛЕНИЯ, бар											
		0,2	0,3	0,5	1	1,5	2	3	4	6	8	10	13
TH13A	$^1/_2$"	45	55	70	95	125	135	180	200	270	315	330	360

Пропускная способность представлена для температуры конденсата на 10°C ниже температуры насыщения (стандартная капсула тип – S)

Дополнительно могут быть поставлены капсулы тип – H (переохлаждение конденсата 5°C), тип – L (переохлаждение конденсата 30°C).