Производитель: ЗАО «ЭНЕРГИЯ»
Ленинградская область,
Ломоносовский район,
19-й километр Красносельского шоссе

РУКОВОДСТВО ПО ЭКСПЛУАТАЦИИ

МУФТА СОЕДИНИТЕЛЬНАЯ УНИВЕРСАЛЬНАЯ

DENDOR®
VALVE INDUSTRIAL

Тип RC-U13

www.dendor.ru
8 800 333 40 30

СОДЕРЖАНИЕ

ВВЕДЕНИЕ 3
1. ОПИСАНИЕ ИЗДЕЛИЯ 3
1.1. Назначение изделия 3
1.2. Технические характеристики 3
1.3. Устройство изделия 3
1.4. Маркировка 5
1.5. Комплектность 6
1.6. Упаковка 6
2. МОНТАЖ И ДЕМОНТАЖ ИЗДЕЛИЯ 6
2.1. Подготовка к монтажу 6
2.2. Монтаж изделия 6
2.3. Демонтаж изделия 7
3. ЭКСПЛУАТАЦИЯ ИЗДЕЛИЯ 7
4. ТЕХНИЧЕСКОЕ ОБСЛУЖИВАНИЕ 7
4.1. Общие указания 7
4.2. Перечень возможных исправностей и методы их устранения 7
5. МЕРЫ БЕЗОПАСНОСТИ 8
6. ГАРАНТИЯ ПРОИЗВОДИТЕЛЯ 8
7. ПОКАЗАТЕЛИ НАДЕЖНОСТИ 10
8. ХРАНЕНИЕ 10
9. ТРАНСПОРТИРОВКА 10
10. УТИЛИЗАЦИЯ 10

ВВЕДЕНИЕ

Настоящее руководство по эксплуатации (далее РЭ) предназначено для ознакомления обслуживающего персонала с устройством, работой и основными техническими данными муфт соединительных универсальных тип RC-U13 (далее – муфт) номинальным диаметром DN от 50 до 400 мм и номинальным давлением PN до 1,6 МПа. Служит руководством по монтажу, эксплуатации и хранению.

К монтажу, эксплуатации и обслуживанию муфт допускается квалифицированный персонал, обслуживающий систему или агрегат, изучивший настоящее руководство, устройство муфт, правила безопасности, требования по эксплуатации и имеющий навык работы с муфтами или аналогичными изделиями.

1. ОПИСАНИЕ ИЗДЕЛИЯ

1.1. Назначение изделия

1.1.1. Муфты предназначены для соединения чугунных, стальных, асбестоцементных труб.

1.2. Технические характеристики

1.2.1. Муфты изготавливаются в соответствии с конструкторской документацией и техническими условиями.

1.2.2. Марки материалов, применяемых в конструкции изделия приведены в табл.1.

1.2.3. Направление движения рабочей среды – двухстороннее.

1.2.4. Присоединение к трубопроводу – муфтовое.

1.2.5. Муфта может устанавливаться в любом монтажном положении.

1.2.6. Муфты изготавливаются для условий эксплуатации по климатическим исполнениям: У(3.1, 5, 5.1), Т(3, 3.1, 4, 4.1, 4.2, 5, 5.1), УХЛ(3.1, 4, 4.1, 4.2, 5, 5.1), ОМ(3.1, 4, 4.1, 4.2) по ГОСТ 15150, относительная влажность до 98% при температуре 25°С, окружающая атмосфера – «промышленная».

1.2.7. Основные размеры и массогабаритные характеристики муфт приведены в таблице 2. Допустимое отклонение от указанной массы 5%.

1.2.8 Температура рабочей среды от -25 до +90°С.

1.2.9 Покрытие корпусных деталей - термообработанное порошковое покрытие с толщиной слоя нанесения не менее 250 мкм.

1.3. Устройство изделия

1.3.1. Основные элементы конструкции муфт приведены в табл.1, на рис.1.

Таблица 1

№	Элемент конструкции	Материал	Маркировка
1	Корпус	Чугун	ВЧ40 (GGG40)
2	Уплотнение	EPDM	EPDM
3	Кольцо	Чугун	ВЧ40 (GGG40)
4	Болт	Оцинкованная сталь	Ст35+Zn
5	Шайба	Оцинкованная сталь	Ст20+Zn
6	Гайка	Оцинкованная сталь	Ст20+Zn

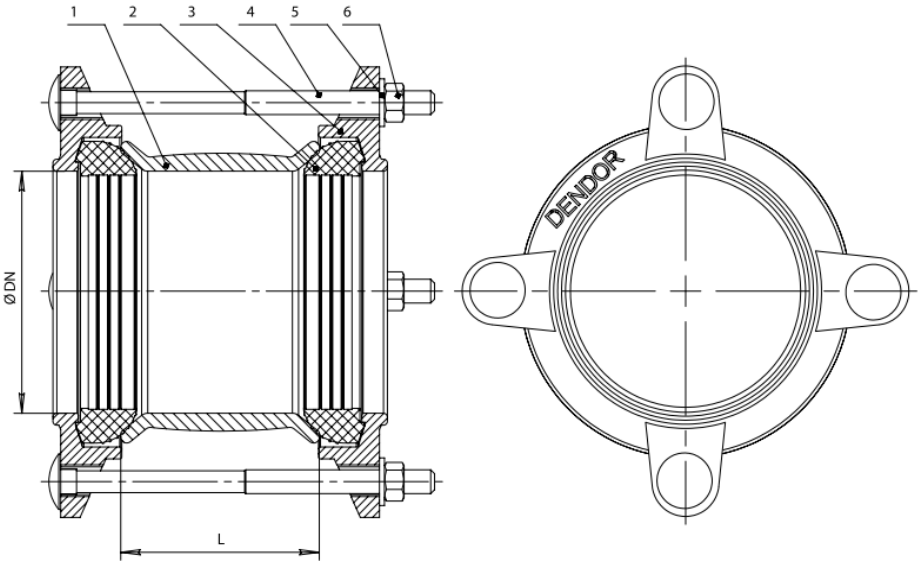

Рис. 1

Таблица 2

DN	Наружный диаметр трубы, мм	L	Болт	Количество болтов	Масса, кг
50	58-74	100	М12-190	4	3,0
65	68-84	100	М12-190	2	3,9
80	84-105	100	М12-190	4	5,0
100	99-118	100	М12-190	4	5,5
100	109-133	100	М12-190	4	6,0
125	133-157	100	М12-190	4	8,0
150	157-182	115	М12-210	4	8,7
150	177-201	115	М12-210	4	10,0
200	194-215	115	М12-210	4	12,9
200	218-242	160	М12-230	6	13,0
225	242-268	160	М12-230	6	14,5
250	266-291	160	М12-250	6	16,0
250	280-305	160	М12-250	6	18,5
300	302-327	160	М12-250	6	20,0
300	324-350	160	М14-260	6	24,0
350	351-378	160	М14-260	8	28,0
350	386-410	160	М14-260	8	28,0
400	410-436	160	М14-260	8	29,0
400	436-462	160	М14-260	8	29,0

1.3.2. Предприятие-изготовитель оставляет за собой право вносить изменения в конструкцию изделия, не ухудшающие его технологические и эксплуатационные параметры.

1.4. Маркировка

1.4.1. Маркировка изделия наносится на фирменную табличку (шильду).

1.4.2. Табличка содержит сведения:

– товарный знак и наименование предприятия-изготовителя;
– тип изделия;
– номинальный диаметр DN;
– номинальное давление PN в кгс/см^2;
– температура рабочей среды;
– заводской номер;
– материалы основных деталей.

1.5. Комплектность
Муфта – 1 шт.
Паспорт – 1 шт.
Руководство по эксплуатации – 1шт. на партию изделий.
1.6. Упаковка
1.6.1. Муфты поступают потребителю в заводской упаковке предприятия-изготовителя.

2. МОНТАЖ И ДЕМОНТАЖ ИЗДЕЛИЯ

2.1. Подготовка к монтажу
2.1.1. Транспортировка муфты к месту монтажа должна производится в упаковке предприятия-изготовителя.
2.1.2. Перед монтажом муфты необходимо проверить:
– целостность изделия, упаковки и наличие технической документации;
– отсутствие повреждений корпуса и уплотнения;
– отсутствие в трубопроводе грязи, песка, брызг от сварки и других посторонних предметов.
2.1.3 Перед монтажом изделия необходимо очистить присоединительные поверхности муфты и трубопровода.
2.1.4. Для строповки муфты следует использовать ленточные стропы. Строповка осуществляется обхватом стропой корпуса. **Строповка через проходное сечение и стяжные болты муфты запрещена!**
2.1.5. Допустимое отклонение трубопровода от центральной оси составляет 6°**.**
2.2. Монтаж
2.2.1. При монтаже муфты на трубопровод необходимо:
– ослабить стяжные болты;
– вставить трубопроводы в муфту, обеспечив зазор 18-22 мм. между плоскостями соединяемых трубопроводов;
– равномерно, по перекрестной схеме произвести ручную затяжку гаек стяжных болтов, с моментом затяжки указанным в таблице; при затяжке крепежа не допускать перекосов.

DN	Крутящий момент для затяжки болтов муфтового соединения, Нм
50-150	45-55
200-300	75-85
350-600	85-110

Применение ключей с удлинителями для затяжки крепежа – запрещено!

2.3. Демонтаж
Демонтаж изделия осуществляется в следующей последовательности:
- ослабить гайки стяжных болтов;
- снять муфту с трубопровода.

3. ЭКСПЛУАТАЦИЯ ИЗДЕЛИЯ

3.1. Эксплуатация изделия должна осуществляться квалифицированным персоналом, ознакомленным с настоящим руководством с соблюдением инструкций по технике безопасности и охране труда, а также иных должностных инструкций, утвержденных на предприятии потребителя.
3.2. Муфта должна использоваться строго по назначению в соответствии с настоящим руководством по эксплуатации.

4. ТЕХНИЧЕСКОЕ ОБСЛУЖИВАНИЕ

4.1. Общие указания
4.1.1. Осмотры и проверки проводит персонал, обслуживающий систему или агрегат.
4.1.2. Все работы по техническому обслуживанию должны производиться при сбросе давления, температуры рабочей среды и остывания трубопровода.
4.1.4. Во время эксплуатации следует производить периодические осмотры (регламентные работы) в сроки, установленные графиком в зависимости от режима работы системы, но не реже одного раза в 6 месяцев. Перед осмотром необходимо выполнить очистку открытых частей муфты.
При осмотре необходимо проверить:
- общее состояние муфты;
- состояние крепежных соединений;
- герметичность соединения с трубопроводом.

4.2. Перечень возможных неисправностей и методы их устранения

Неисправность	Вероятная причина	Метод устранения
Пропуск рабочей среды через муфтовое соединение с трубопроводом.	Ослабла затяжка стяжных болтов.	Произвести дополнительную затяжку гаек стяжных болтов.
	Износ уплотнения.	Заменить уплотнение*.

***ВНИМАНИЕ! На изделиях, у которых не истёк гарантийный срок эксплуатации, перечень работ, указанный в пунктах, отмеченных символом «*», производить ЗАПРЕЩАЕТСЯ! При возникновении данных неисправностей необходимо обратиться в сервисный центр компании DENDOR Valve Industrial в России. В случае нарушения указанного требования гарантия на изделие распространяться не будет!**

5. МЕРЫ БЕЗОПАСНОСТИ

5.1. Безопасность эксплуатации изделия обеспечивается прочностью, плотностью и герметичностью деталей, которые выдерживают статическое давление и надежностью крепления деталей, находящихся под давлением.
5.2. Обслуживающий персонал должен использовать индивидуальные средства защиты (очки, рукавицы, спецодежду и т.п.) и соблюдать требования безопасности. Для обеспечения безопасности работы запрещается:
- производить любые виды работ по монтажу, техническому обслуживанию, демонтажу изделия при наличии в системе давления и температуры рабочей среды.

6. ГАРАНТИЯ ПРОИЗВОДИТЕЛЯ

6.1. Изготовитель гарантирует соответствие продукции требованиям технических условии при соблюдении потребителем условий монтажа, транспортировки и хранения.
6.2. Гарантия распространяется на все дефекты, возникшие по вине завода-изготовителя.
6.3. Гарантия не распространяется на дефекты, возникшие в случаях:
– нарушения условий хранения, монтажа, испытания, эксплуатации и обслуживания изделия;
– ненадлежащей транспортировки и погрузочно-разгрузочных работ;
– наличия следов воздействий веществ, агрессивных к материалам изделия;
- наличия следов воздействия остаточных фракций среды;
– наличия следов механических повреждений: сколов, трещин корпуса, следов повреждения уплотнения;
– наличия повреждений, вызванных пожаром, стихией, форс-мажорным обстоятельством;
– повреждений, вызванных неправильным действием потребителя;
– наличие следов постороннего вмешательства в конструкцию изделия;
- недостаточного технического обслуживания.
6.4.1 Гарантийный срок эксплуатации - 60 месяцев со дня продажи, но не более ресурса гарантированной наработки, при условии использования изделий для воды, водно-гликолевых растворов концентрацией до 50% и иных рабочих сред нейтральных к материалам изделия, температурой не более 70 градусов Цельсия, если в паспорте на конкретное изделие не установлен иной гарантийный срок.

6.4.2 При использовании изделий для условий эксплуатации, отличающихся от требований, прописанных в п.6.4.1. настоящего РЭ, гарантийный срок эксплуатации - 12 месяцев с момента ввода в эксплуатацию, но не более 24 месяцев со дня продажи.
6.4.3 На быстроизнашивающиеся детали (уплотнение, крепежные элементы) действует гарантия 12 месяцев с момента ввода в эксплуатацию, но не более 24 месяцев со дня продажи.
6.4.4 При хранении изделия сроком более 24 месяцев со дня производства, для сохранения гарантийного срока, указанного в паспорте на изделие, необходимо проведение визуального осмотра изделия. В паспорте на изделие в графе «Отметка о проведении дополнительных испытаний» необходимо указывать следующие сведения: дату проведения осмотра и подпись ответственного лица. Несоблюдение данных требований может повлечь за собой уменьшение гарантийного срока Производителем.
6.5. Изготовитель оставляет за собой право без уведомления потребителя вносить изменения в конструкцию изделия, не ухудшающие его технологические и эксплуатационные параметры.
6.6. Претензии к качеству товара могут быть предъявлены в течение гарантийного срока. В случае возникновения претензии к качеству товара в процессе эксплуатации оборудования необходимо предоставить фото-видео материалы, которые отображают:
- шильду изделия;
- выявленный дефект оборудования;
- условия монтажа (монтажное положение, тип ответных фланцев, расстояние до ближайших элементов соединительной и запорной арматуры, насосного оборудования).
6.7. Неисправные изделия в течение гарантийного срока ремонтируются или обмениваются на новые бесплатно. Решение о замене или ремонте изделия принимает сервисный центр. Замененное изделие или его части, полученные в результате ремонта, переходят в собственность ЗАО «ЭНЕРГИЯ».
6.8. В случае необоснованности претензии, затраты на транспортировку, диагностику и экспертизу изделия оплачиваются Покупателем.
6.9. Изделия принимаются в гарантийный ремонт (а также при возврате) полностью укомплектованными, с копией паспорта на изделие.
6.10. На завод-изготовитель не может быть возложена ответственность за последствия (технические, технологические, экологические, экономические и т.д.) выхода из строя или нештатной работы изделия.

7. ПОКАЗАТЕЛИ НАДЕЖНОСТИ

7.1.Средний срок службы корпусных деталей – не менее 50 лет.

8. ХРАНЕНИЕ

8.1.Изделия в упакованном виде могут храниться на открытом воздухе или в помещении с относительной влажностью воздуха 50-85% при температуре от - 25 до + 50 °С, на расстоянии не менее 1 м от источников тепла в условиях, исключающих их повреждение и деформирование. Источники тепла должны быть экранированы в целях защиты изделия от воздействия тепловых лучей. Изделия при хранении должны быть защищены от воздействия кислот, щелочей, масел, бензина, керосина, а также веществ, вредно действующих на резину.
8.2.При хранении изделий сроком более 12 месяцев рекомендуется поверхность резинотехнических деталей очистить ветошью с жидкостью ПМС с целью удаления продуктов «выпотевания» из резины.

9. ТРАНСПОРТИРОВКА

9.1.Транспортировка изделий может осуществляться любым видом транспорта в условиях, исключающих их повреждение. Все работы по размещению и креплению изделий при перевозке должны производиться в соответствии с действующими правилами для конкретного вида транспорта.
9.2.Условия транспортировки изделия в части воздействия климатических факторов - группа 9(ОЖ1) по ГОСТ15150.

10. УТИЛИЗАЦИЯ

10.1. Муфты и детали, отработавшие полный ресурс и неремонтопригодные, подвергают утилизации.
10.2. Перечень утилизируемых составных частей, метод утилизации определяет Потребитель.

Для заметок

Для заметок